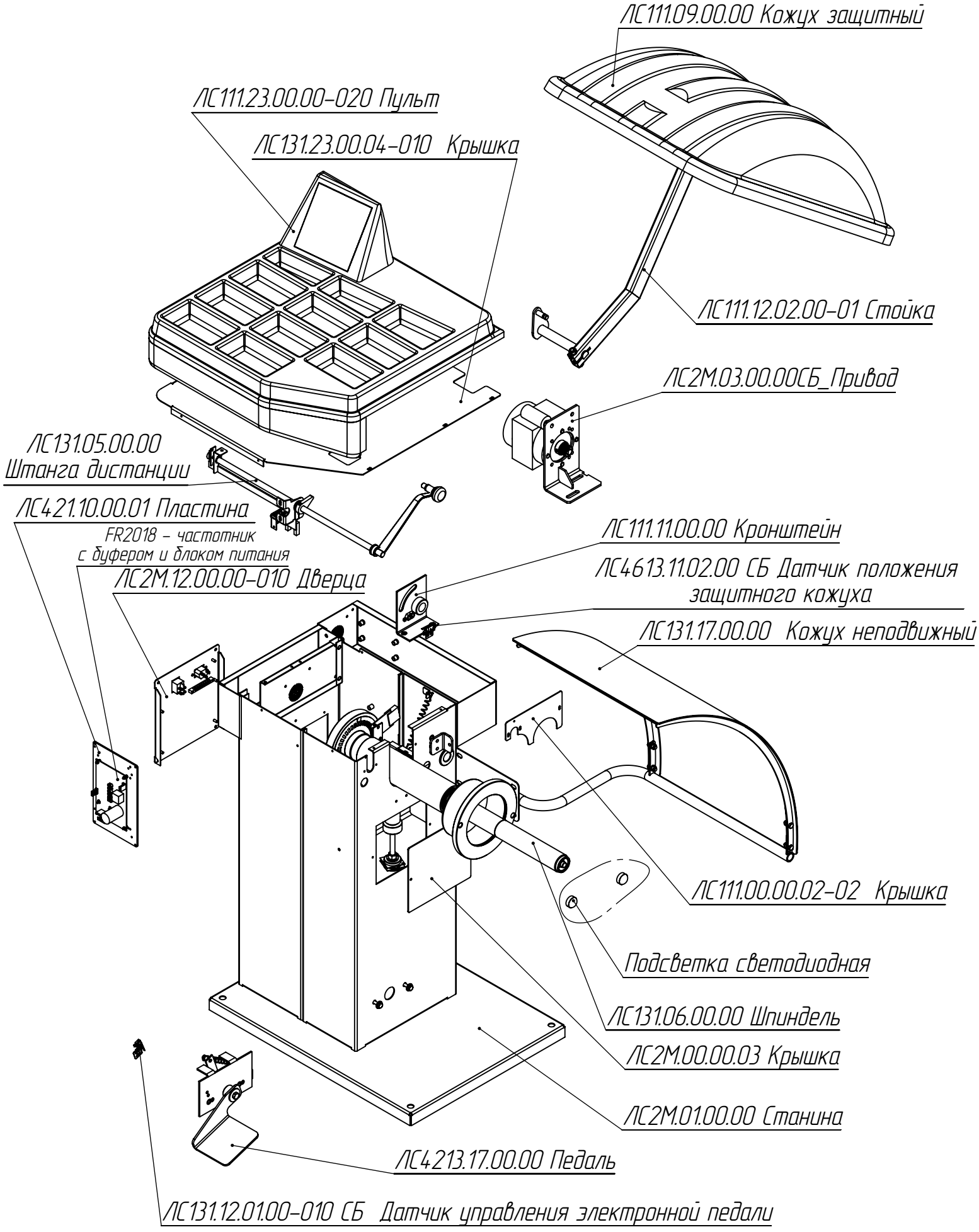Балансировочный станок STRIKE 2